１４才以下男子（代表２名）

	1	沼村　陸冬	（十和田中）
	2	工藤　開晴	（青森南中）
	3	秋元　悠希	（弘前二中）
	4	棟方　柚月	（中郷中）
17コート	5	田澤　将真	（小中野中）
	6	前田　充輝	（沖館中）
	7	小林　流碧	（弘前聖愛中）
	8	増子 温人	（戸山中）
	9	根城 健太郎	（八戸卓球アカデミー）
	10	田村　耀大	（青森南中）
	11	木村　優太	（弘前三中）
	12	前田　知輝	（青森山田中）
18コート	13	野々村 優人	（泊中）
	14	川向　慶之介	（大湊中）
	15	小松　怜生	（弘前東中）
	16	新屋敷　匠泉	（筒井中）
	17	ｂｙｅ	
	18	中嶋　桜我	（大館中）
	19	山路　太陽	（ＡＳＪ）
	20	川上　慧人	（福地中）
	21	佐藤　心雅	（弘前三中）
	22	小野　仁	（青森南中）
19コート	23	蛯名　慧	（天間林中）
	24	林上　啓大	（大館中）
	25	工藤　一路	（造道中）
	26	大川　琉偉	（平賀西中）
	27	鹿内 ハルヤ	（沖館ジュニア）
	28	佐藤　渚	（新城中）
	29	八木橋 俊太	（弘前一中）
	30	神　優弥	（青森南中）
20コート	31	小田川　裕世	（八戸東中）
	32	吉崎　奨	（五所川原ジュニア）
	33	新島　陽向	（泊中）
	34	須藤　響希	（戸山中）
	35	南　悠斗	（長者中）
	36	日照田 悠翔	（弘前二中）
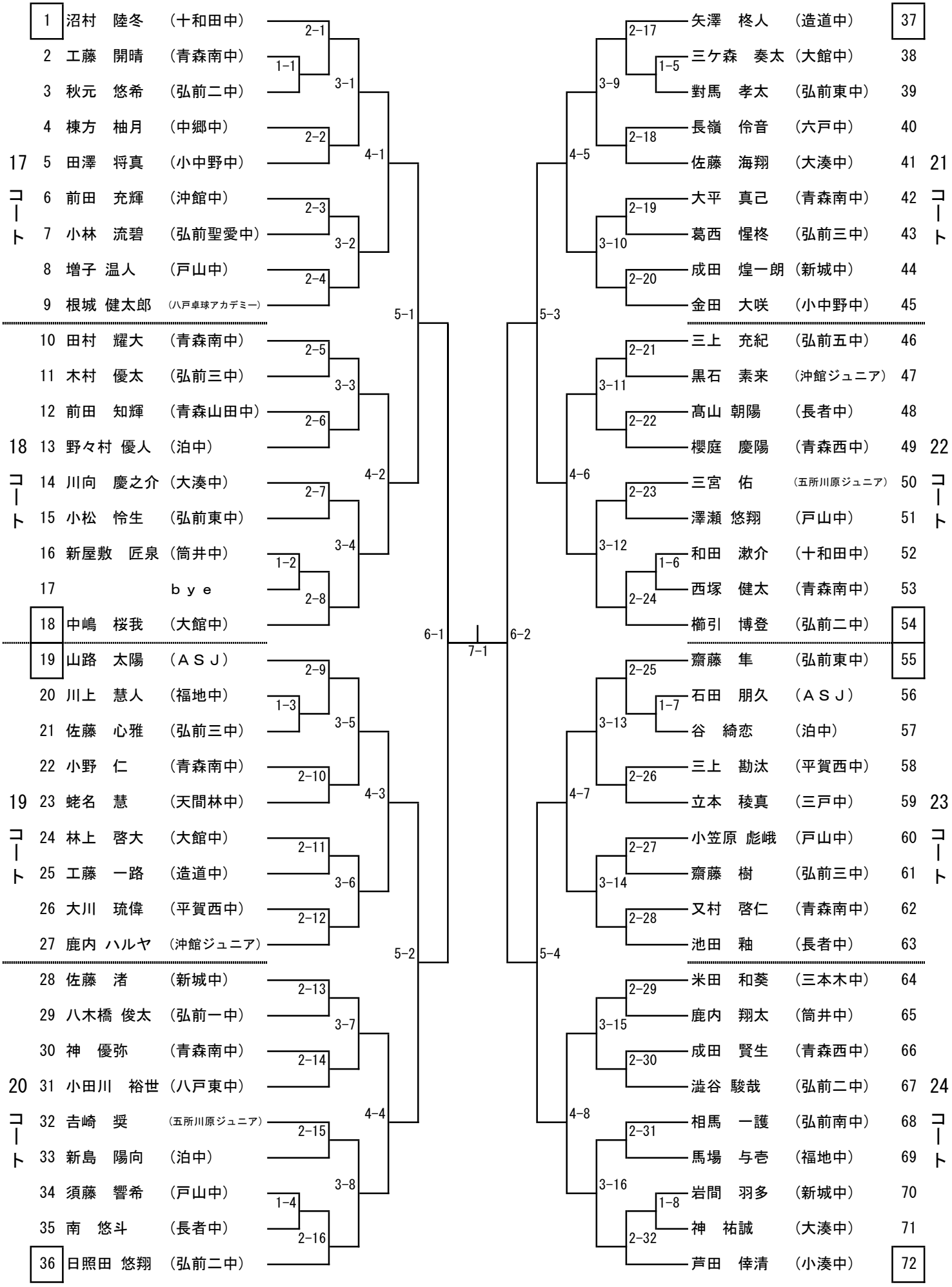
	37	矢澤　柊人	（造道中）
	38	三ケ森　奏太	（大館中）
	39	對馬　孝太	（弘前東中）
	40	長嶺　伶音	（六戸中）
21コート	41	佐藤　海翔	（大湊中）
	42	大平　真己	（青森南中）
	43	葛西　惺柊	（弘前三中）
	44	成田　煌一朗	（新城中）
	45	金田　大咲	（小中野中）
	46	三上　充紀	（弘前五中）
	47	黒石　素来	（沖館ジュニア）
	48	髙山 朝陽	（長者中）
22コート	49	櫻庭　慶陽	（青森西中）
	50	三宮　佑	（五所川原ジュニア）
	51	澤瀬 悠翔	（戸山中）
	52	和田　漱介	（十和田中）
	53	西塚　健太	（青森南中）
	54	櫛引　博登	（弘前二中）
	55	齋藤　隼	（弘前東中）
	56	石田　朋久	（ＡＳＪ）
	57	谷　綺恋	（泊中）
	58	三上　勘汰	（平賀西中）
23コート	59	立本　稜真	（三戸中）
	60	小笠原 彪峨	（戸山中）
	61	齋藤　樹	（弘前三中）
	62	又村　啓仁	（青森南中）
	63	池田　釉	（長者中）
	64	米田　和葵	（三本木中）
	65	鹿内　翔太	（筒井中）
	66	成田　賢生	（青森西中）
24コート	67	澁谷 駿哉	（弘前二中）
	68	相馬　一護	（弘前南中）
	69	馬場　与壱	（福地中）
	70	岩間　羽多	（新城中）
	71	神　祐誠	（大湊中）
	72	芦田　倖清	（小湊中）