第30回青森県中学校卓球選手権大会
令和4年4月24日
青森大学正徳館

女子シングルス

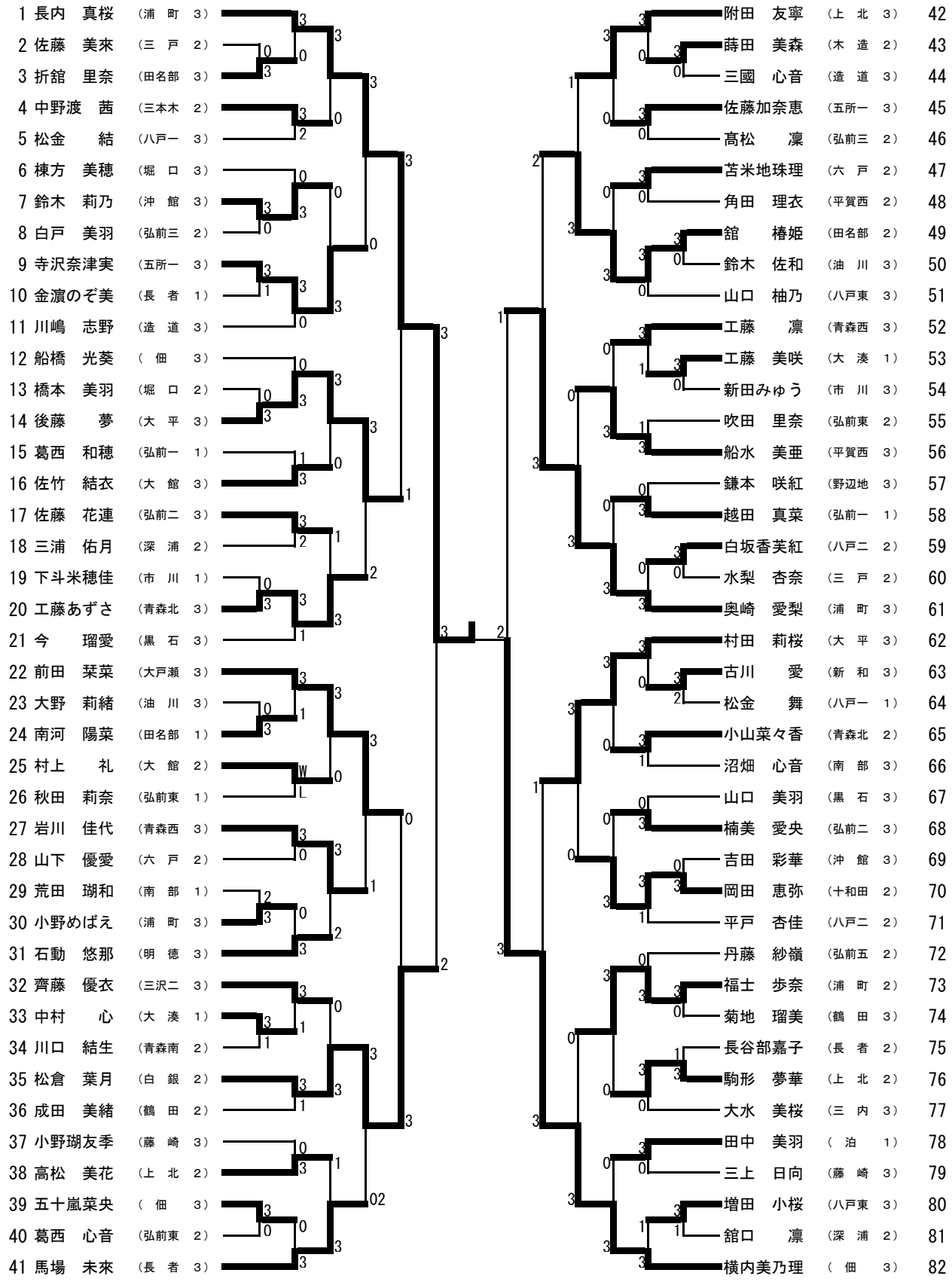

第30回青森県中学校卓球選手権大会　　令和4年4月24日

<<女子個人戦（準々決勝～決勝）>>

準々決勝	長内　真桜（浦町３）	３	11 − 5 11 − 5 4 − 11 11 − 4 −	１	後藤　　夢（大平３）
	前田　栞菜（大戸瀬３）	０	7 − 11 9 − 11 7 − 11 −	３	松倉　葉月（白銀２）
	舘　　椿姫（田名部２）	２	11 − 7 8 − 11 11 − 7 6 − 11 3 − 11	３	奥崎　愛梨（浦町３）
	村田　莉桜（大平３）	１	9 − 11 11 − 8 6 − 11 7 − 11 −	３	横内美乃理（佃３）
準決勝	長内　真桜（浦町３）	３	11 − 4 7 − 11 11 − 8 9 − 11 11 − 7	２	松倉　葉月（白銀２）
	奥崎　愛梨（浦町３）	１	8 − 11 11 − 9 9 − 11 8 − 11 −	３	横内美乃理（佃３）
決勝	長内　真桜（浦町３）	３	11 − 4 7 − 11 11 − 8 9 − 11 11 − 7	２	横内美乃理（佃３）